mounting systems

made in germany

# Trapeze-EW ProLine

| | |
|---|---|
| **Área de operación** | Tejado inclinado |
| **Revestimiento del tejado** | Chapa metálica trapezoidal |
| **Espesor mín. de chapa de** | Acero: 0,4 mm<br>Aluminio: 0,4 mm |
| **Altura mínima del cordón** | A partir de 20 mm |
| **Inclinación del tejado** | Hasta 20° |
| **Altura del edificio** | Hasta 20 m |
| **Módulos FV** | Enmarcados, sin enmarcar |
| **Anchuras de módulo** | 900 - 1060 mm |
| **Orientación del módulo** | Horizontal |
| **Ángulo de inclinación** | De 10° o 15° |
| **Estándares** | Eurocódigo 1 - Acciones sobre las estructuras<br>Eurocódigo 9 - Dimensionamiento y diseño de estructuras de aluminio |
| **Perfiles de marco** | Aluminio extruido (EN AW 6063 T66) |
| **Piezas pequeñas** | Acero inoxidable (V2A) |
| **Color** | Aluminio |
| **Garantía** | 10 años |

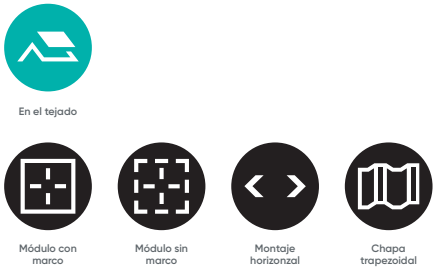


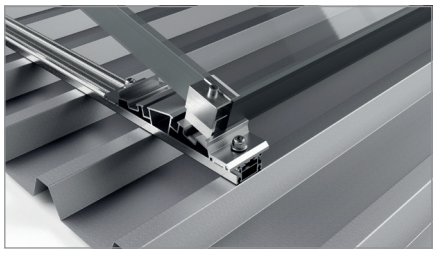

Rail con pie delantero

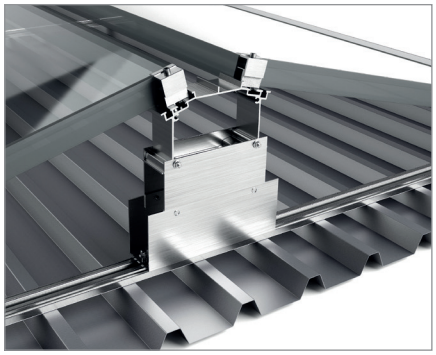

Soporte transero




2023 © Mounting Systems GmbH